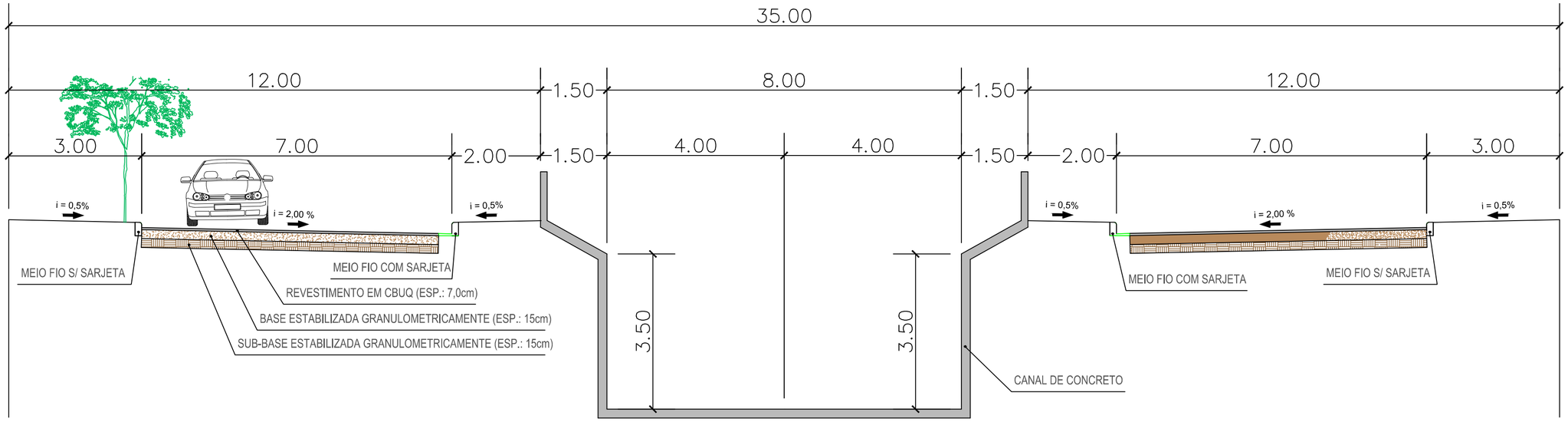

SEÇÃO–TIPO
ESCALA–1:75

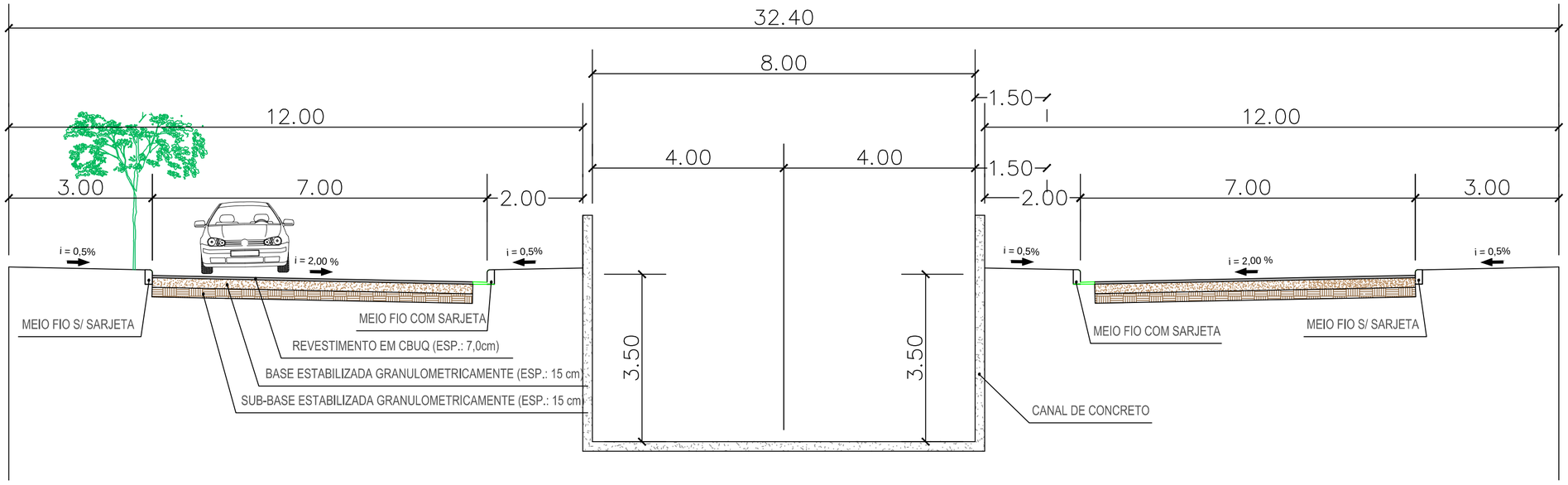

SEÇÃO–TIPO
ESCALA–1:75

HISTÓRICO

Nº	DATA	DISCRIMINAÇÃO	AUTORIA	APROVAÇÃO	DOCUMENTO
01	MAIO/17	LEONARDO MARTINS			

CONVENÇÕES

- LIMITE DE CORTE/ATERRO
- MEIO FIO
- DIVISA / EDIFICAÇÕES
- EIXO - CANAL
- SENTIDO DO TRÁFEGO
- GRAMA
- ASFALTO DA AVENIDA PROJETADA
- POSTE
- EIXO - PISTA - L. ESQUERDO
- EIXO - PISTA - L. DIREITO
- EIXO - ALÇA DE CONTORNO
- LIMITE DO CANAL RETIFICADO
- MURO DA CONSTRUÇÃO
- CANAL ABERTO
- ASFALTO DAS VIAS MARGINAIS
- TALUDE

NOTAS

SINALIZAÇÃO HORIZONTAL

Linha simples seccionada (LMS–2)
Padrão de cor: Branco com micro esferas de vidro;
Dimensões:Largura de 0,10m, e espaçamento (intervalo entre traços), definidos em função da velocidade regulamentada na via.
Colocação:Em toda extensão ou em trechos de via de sentido único de circulação ou de via de sentido duplo com mais de uma faixa por sentido.

Linha de Retenção (LRE)
Padrão de cor: Branco com micro esferas de vidro;
Dimensões:Largura=0,30m; comprimento até o meio da pista;
Colocação: A uma distância de 1,00m do prolongamento do meio–fio da pista de rolamento transversal.

Linha dupla contínua (LFO–3):
Padrão da cor: Amarelo com micro esferas de vidro;
Dimensões: Largura=0,30m; comprimento de 15,00m;
Colocação:Contada a partir de 2,00m do alinhamento da pista transversal ou da faixa de pedestres, ou junto a linha de retenção.

Faixa de travessia de pedestres (FTP)
Padrão da cor: Branco com micro esferas de vidro;
Dimensões:Largura de 0,30m com espaçamento entre as faixas de 0,40m, comprimento de 3,00m; Colocação: Pintadas em pequeno ângulo sempre que possível o cruzamento natural dos pedestres, com Orientação: deve ser demarcada no mínimo a 1,00m do alinhamento da pista transversal.

INSCRIÇÕES NO PAVIMENTO
Legenda "PARE"

PREFEITURA DE CATALÃO
Cidade que sonha e faz.

SECRETÁRIO DE OBRAS:
LEONARDO MARTINS DE CASTRO TEIXEIRA / CREA 7455/D – GO

PREFEITURA MUNICIPAL DE CATALÃO

PROJETO REFERENCIAL DE ENGENHARIA

OBRA: CANALIZAÇÃO DO CÓRREGO PIRAPITINGA E VIAS MARGINAIS

LOCAL/CIDADE: AVENIDA RAULINA F. PASCHOAL COM RICARDO PARANHOS

CONTEÚDO: PROJETO DE PAVIMENTAÇÃO E SINALIZAÇÃO
SEÇÃO TIPO

ORIGEM	CATALÃO
DATA	NOVEMBRO/2017
REV.	
ESCALA	INDICADAS
PRANCHA	08/17