LOCAÇÃO DA FUNDAÇÃO
Esc.: 1/100

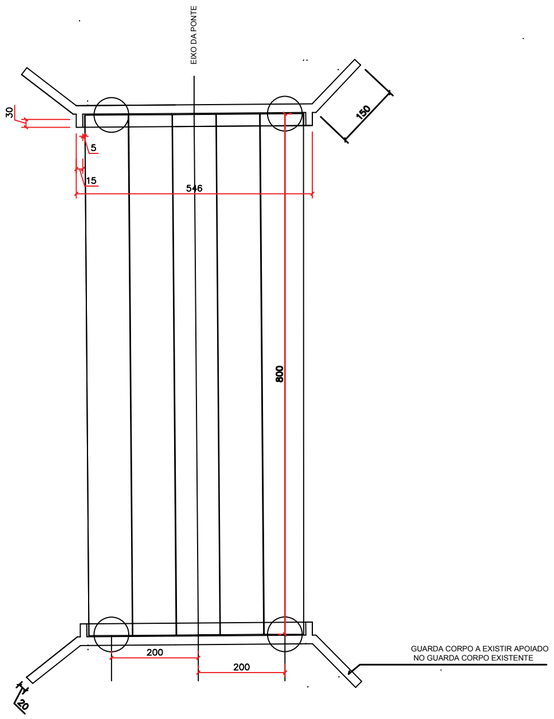

PLANTA BAIXA
Esc.: 1/100

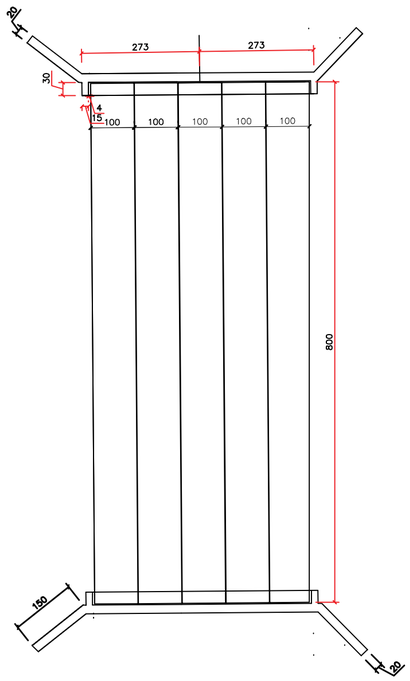

DETALHE DOS PEGÕES

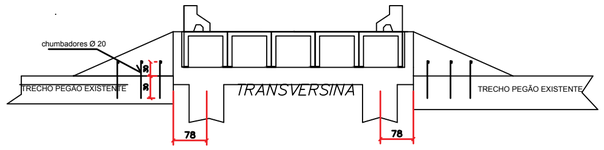

SUPERPOSIÇÃO DOS PEGÕES

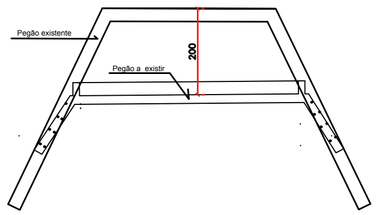

TRANSVERSINA CORTINA (X2)
Esc.: 1/50

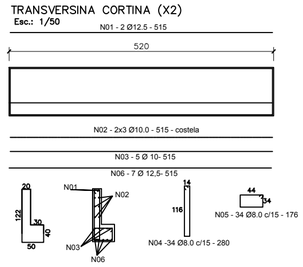

PERFIL LONGITUDINAL
ESC.: 1:100

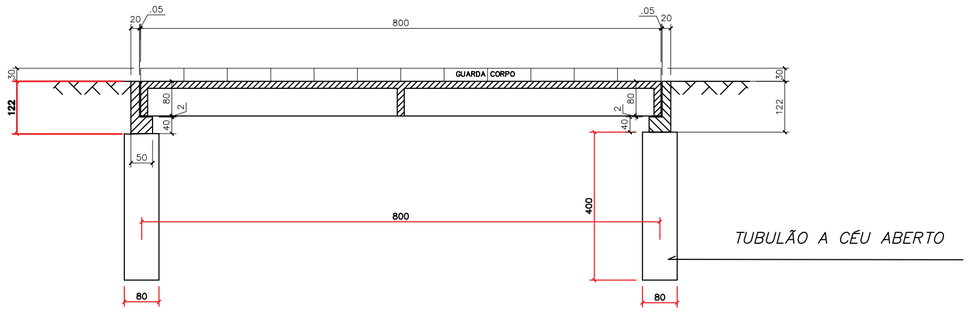

DETALHE GUARDA CORPO

Esc.: 1/25

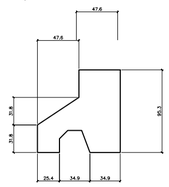

Chumbadores Ø 20

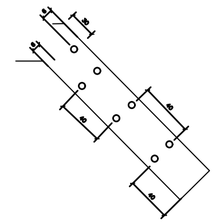

PREFEITURA DE CATALÃO
Cidade que sonha e faz.

PREFEITURA MUNICIPAL DE CATALÃO

	PROJETO ARQUITETÔNICO	ORIGEM	CATALÃO
OBRA:	Ponte do Ribeirão Limoeiro	DATA	Maio/22
LOCAL/CIDADE	Santo Antônio do Rio Verde	REV.	
RESPONSÁVEL TÉCNICO: LEONARDO M. DE C. TEIXEIRA	CREA: 7455/D-GO	ESCALA	INDICADA
CONTEÚDO:	PROJETO DE REFORMA	PRANCHA	01/01